BEDIENUNGSANLEITUNG
USER´S MANUAL I MANUEL D´UTILISATION

SLT001 / SLT001W MULTI-PURPOSE LAPTOP STAND

PARTS

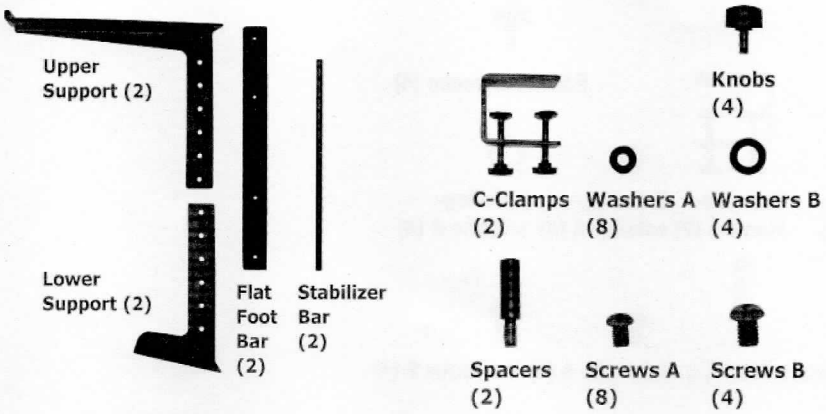

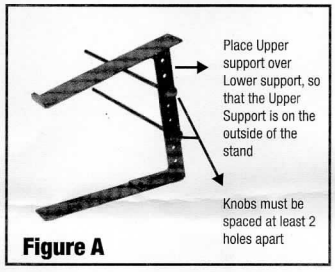

Figure A

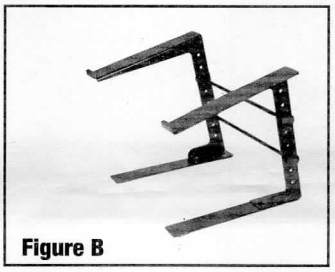
Figure B

1. Take one of the upper supports and place it over the outside of one of the lower supports (see figure A). Align the upper support holes with the lower support mounting holes to obtain the desired height.
2. Place one knob at a time through the mounting holes (must be spaced at least 2 holes apart).
3. Take a stabilizer bar and screw the top knob into the end of the stabilizer bar. Repeat with bottom knob.
4. Install 1 inch spacers on each stabilizer bar to increase stand width. Repeat step 3 with the other upper support and lower support for the opposite side of the stand (see Figure B). Secure all knobs tight to minimize stand wobble.

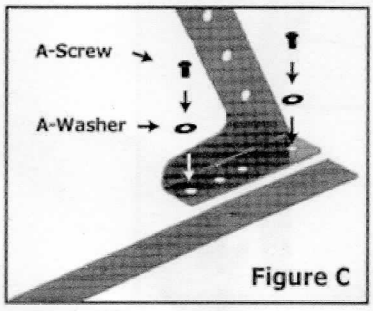

Figure C

Table top assembly
1. Attach flat foot bar to lower support with two (2) A-screws and washers (see figure C).
2. Repeat above with the other lower support for the opposite side of the stand.

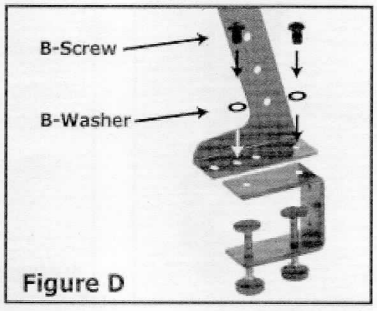

Figure D

Table C-clamp assembly
1. Turn clamp with knobs facing down and attach to lower support with two (2) B-screws and B-washers (see figure D).
2. Repeat above with the other lower support for the opposite side of the stand.

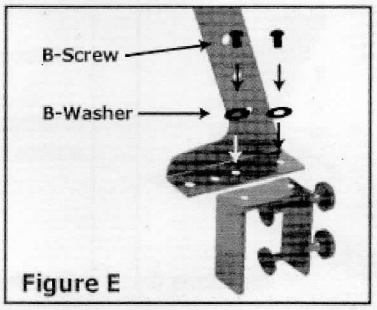

Figure E

DJ coffin C-clamp assembly
1. Turn clamp with knobs facing back of stand and attach to lower support with two (2) B-screws and B-washers (see figure E).
2. Repeat above with the other lower support for the opposite side of the stand.

Adam Hall GmbH · Daimlerstr. 9 · 61267 Neu-Anspach · Germany
Tel.: (+49) 60 81 / 94 19 0 · Fax.: (+49) 60 81 /94 19 1000 · e-mail: mail@adamhall.com

BEDIENUNGSANLEITUNG
USER´S MANUAL I MANUEL D´UTILISATION

adam hall stands

SLT001 / SLT001W MULTIFUNKTIONS-LAPTOP-STÄNDER

KOMPONENTEN

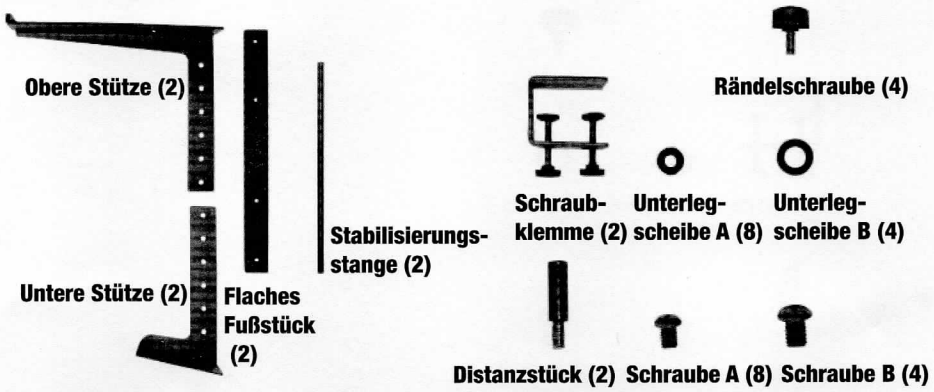

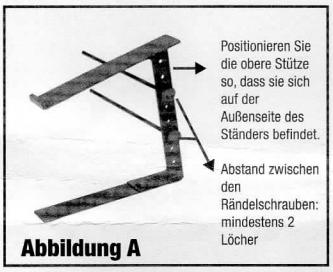

Abbildung A

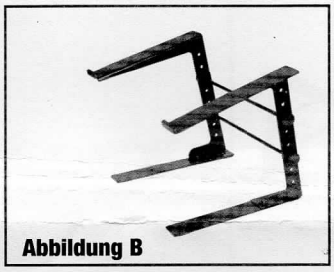
Abbildung B

1. Nehmen Sie eine der oberen Stützen, und halten Sie sie von außen über eine der unteren (s. Abb. A). Richten Sie die Montagelöcher der beiden Stützen so aus, dass sie in der gewünschten Höhe aufeinander liegen.
2. Stecken Sie die Rändelschrauben nacheinander durch die entsprechenden Montagelöcher (mindestens 2 Löcher Abstand zwischen den beiden Schrauben).
3. Nehmen Sie eine Stabilisierungsstange, und schrauben Sie die obere Rändelschraube in das Ende der Stange. Wiederholen Sie dies mit der unteren Stange/Schraube.
4. Um den Ständer zu verbreitern, können Sie die beiden Stabilisierungsstangen mittels der 1"-Distanzstücke verlängern. Montieren Sie auf die gleiche Weise die beiden Stützen für die andere Seite des Ständers (s. Abb. B). Ziehen Sie alle Schrauben fest an, um einen sicheren Stand zu gewährleisten.

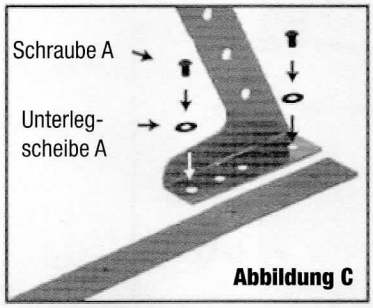

Abbildung C

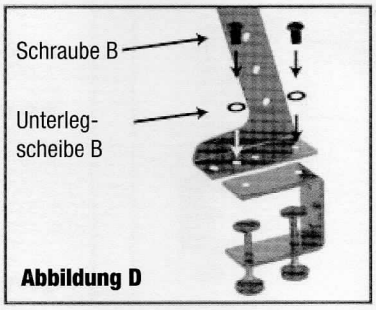

Abbildung D

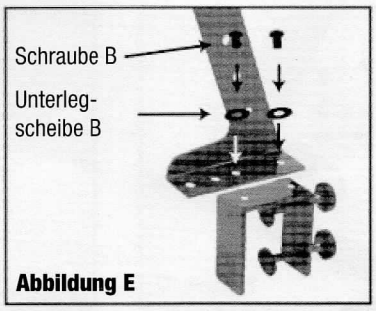

Abbildung E

Aufstellen auf einer Tischplatte

1. Befestigen Sie das flache Fußstück mit zwei (2) Schrauben des Typs A und den entsprechenden Unterlegscheiben A an der unteren Stütze (s. Abb. C).
2. Montieren Sie auf die gleiche Weise das Fußstück für die andere Seite des Ständers (s. Abb. B).

Tischmontage mit Schraubklemmen

1. Halten Sie die Schraubklemme so, dass sich die Schrauben unten befinden, und befestigen Sie sie mit zwei (2) Schrauben des Typs B und den entsprechenden Unterlegscheiben B an der unteren Stütze (s. Abb. D).
2. Montieren Sie auf die gleiche Weise die Schraubklemme für die andere Seite des Ständers.

Montage an DJ-Case, mit Schraubklemmen

1. Halten Sie die Schraubklemme so, dass die Schrauben nach hinten (vom Ständer weg) zeigen, und befestigen Sie sie mit zwei (2) Schrauben des Typs B und den entsprechenden Unterlegscheiben B an der unteren Stütze (s. Abb. E).
2. Montieren Sie auf die gleiche Weise die Schraubklemme für die andere Seite des Ständers.

Adam Hall GmbH · Daimlerstr. 9 · 61267 Neu-Anspach · Germany
Tel.: (+49) 60 81 / 94 19 0 · Fax.: (+49) 60 81 /94 19 1000 · e-mail: mail@adamhall.com